PLANO TIPO BOCA DE REGISTRO

Planta

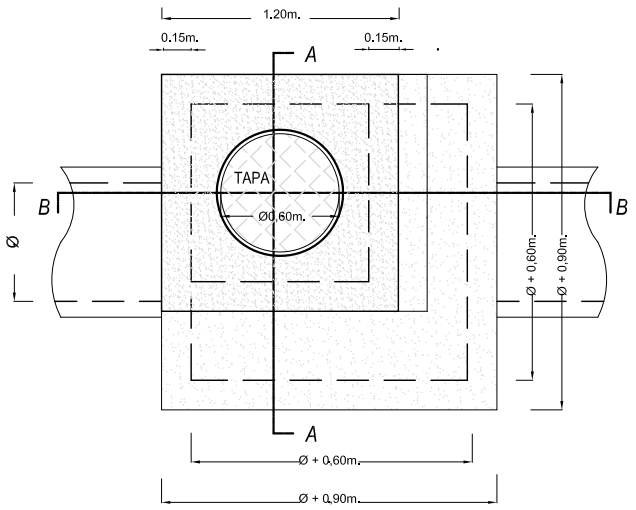

Corte A-A

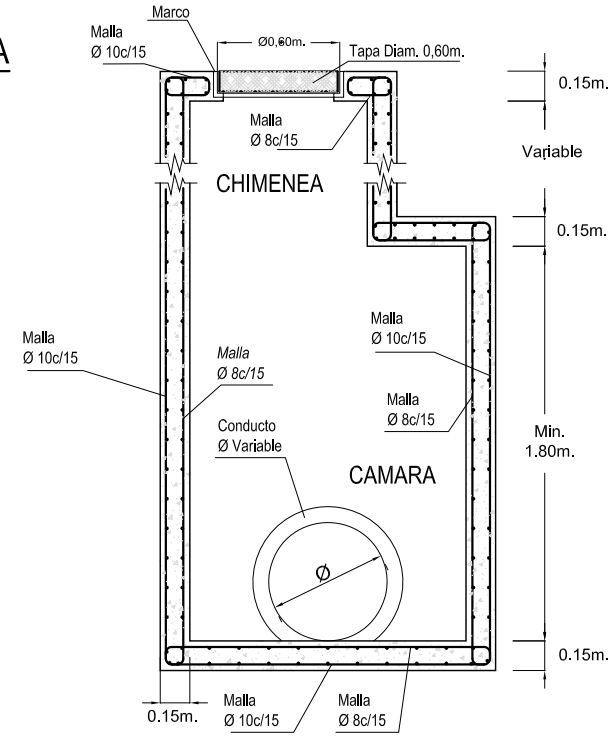

Corte B-B

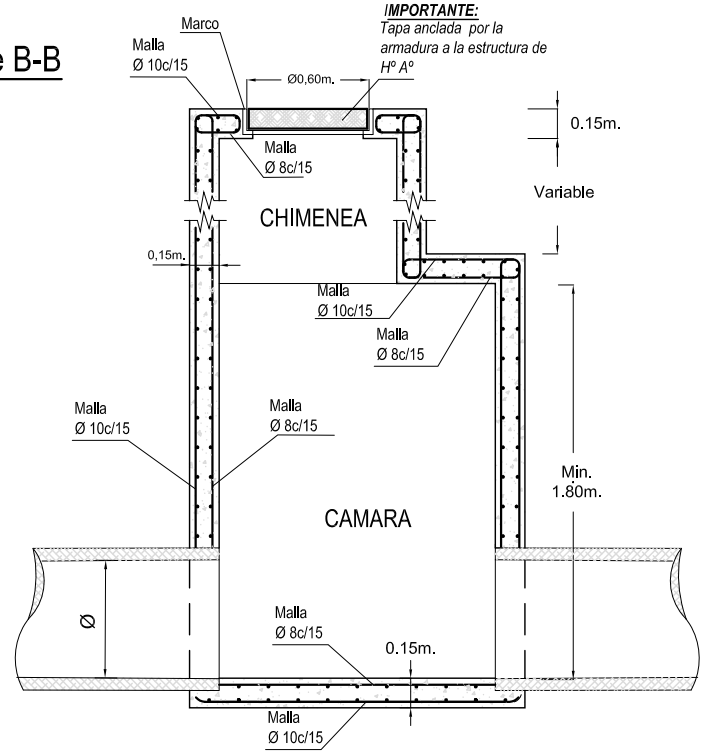

Detalle de armado Losa de chimenea

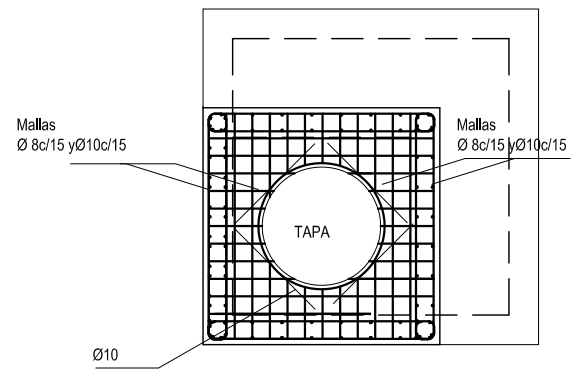

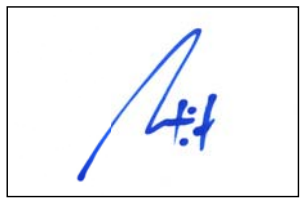

Nota: Todas las medidas estan en metros

PLANO TIPO	FECHA	JUN'09
HECHO POR:		
APROBADO POR:		

GOBIERNO DE LA CIUDAD DE BUENOS AIRES
MINISTERIO DE DESARROLLO URBANO
DIRECCIÓN GENERAL DE INFRAESTRUCTURA

PARQUE CENTRAL NORTE
ANTEPROYECTO DE LICITACIÓN

		OBSERVACIONES
ARCHIVO DWG.	PT-PCN-Boca de Registro Tipo.dwg	
CHEQUEADO		
APROBADO		
FECHA	JUNIO DE 2009	

PLANO TIPO
Boca de Registro Tipo

ESCALA:
A1 1:750
A3 1:1.500

PLANO N°
--

PT-PCN-Boca de Registro Tipo.dwg